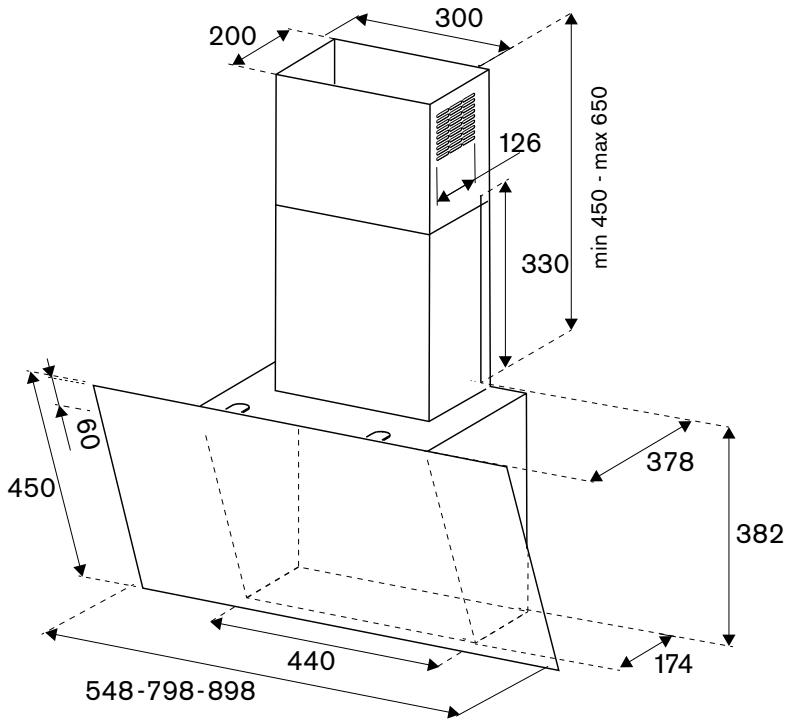
200
300
126
min 450 - max 650
330
60
450
378
382
440
174
548-798-898