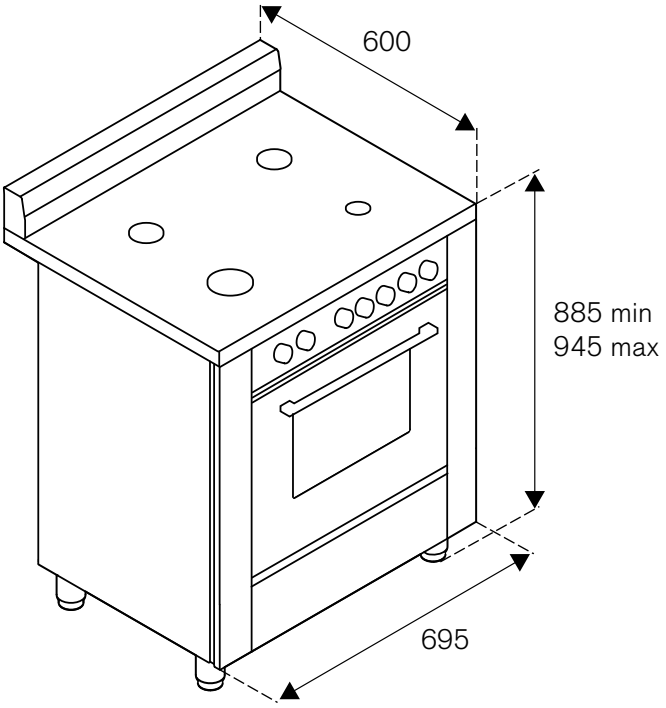
600
885 min
945 max
695

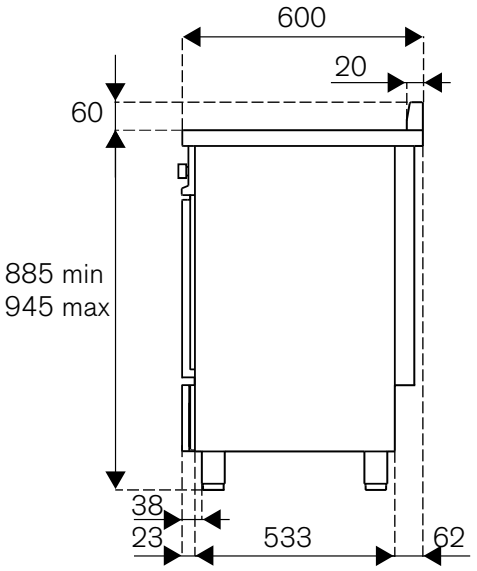
600
20
60
885 min
945 max
38
23
533
62

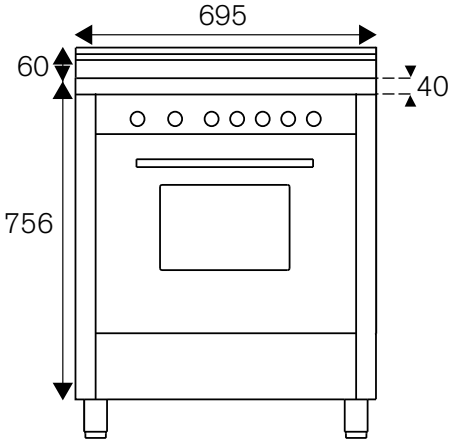
695
60
40
756

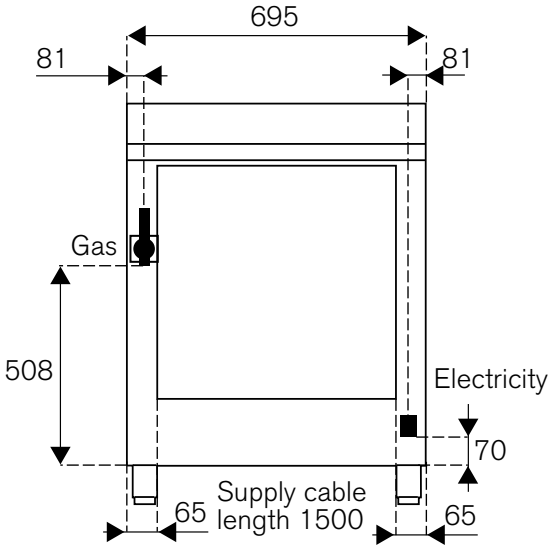
695
81
81
Gas
508
Electricity
70
Supply cable
length 1500
65
65

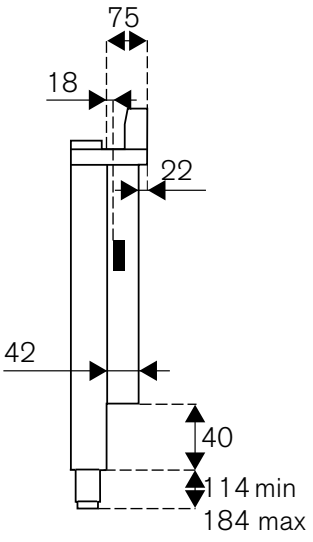
75
18
22
42
40
114 min
184 max