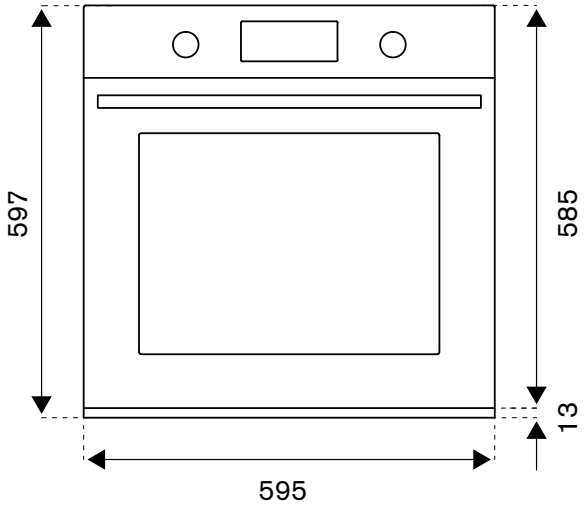
597
585
13
595

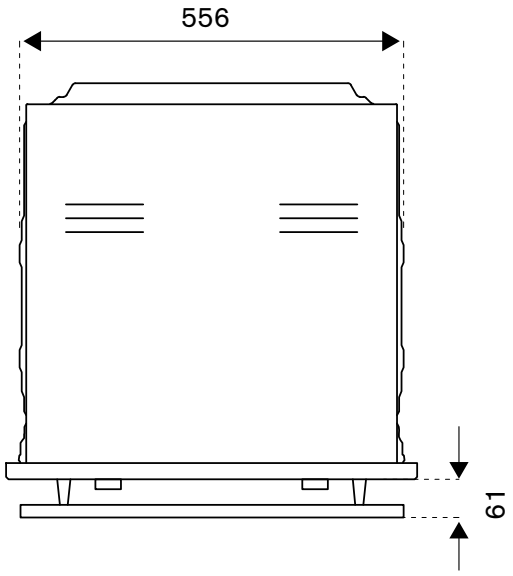
556
61

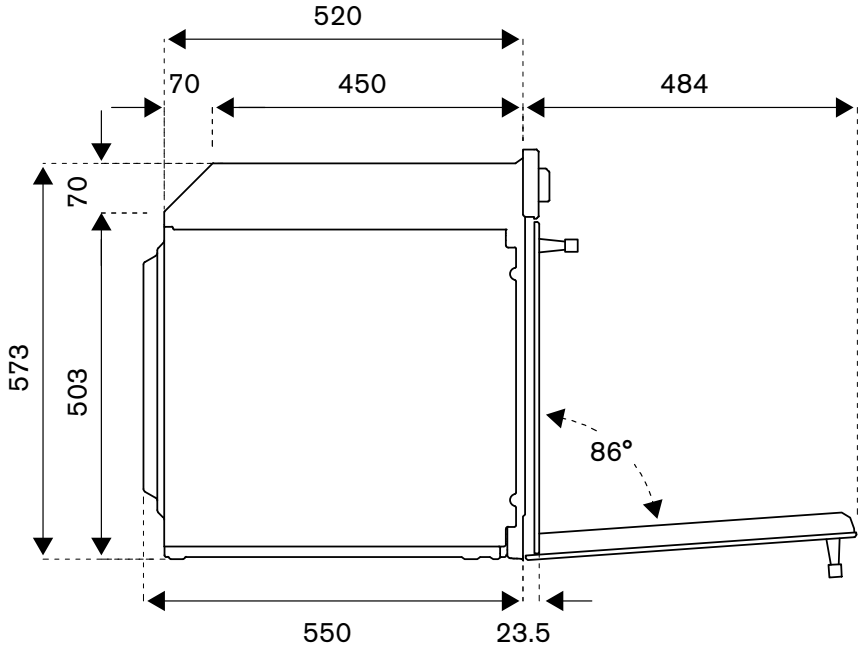
520
70
450
484
70
573
503
86°
550
23.5

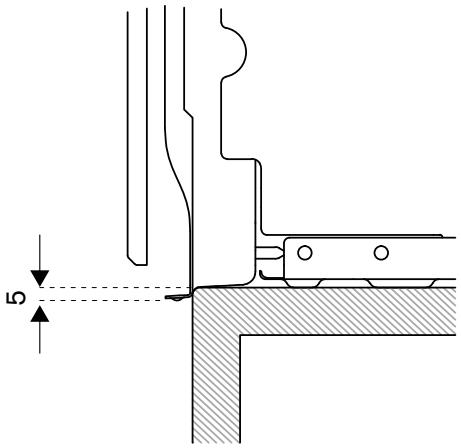
5

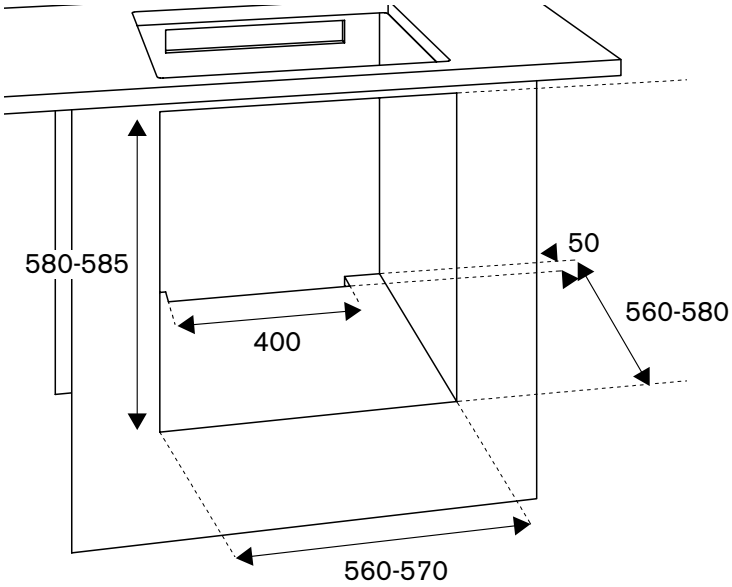
580-585
50
560-580
400
560-570

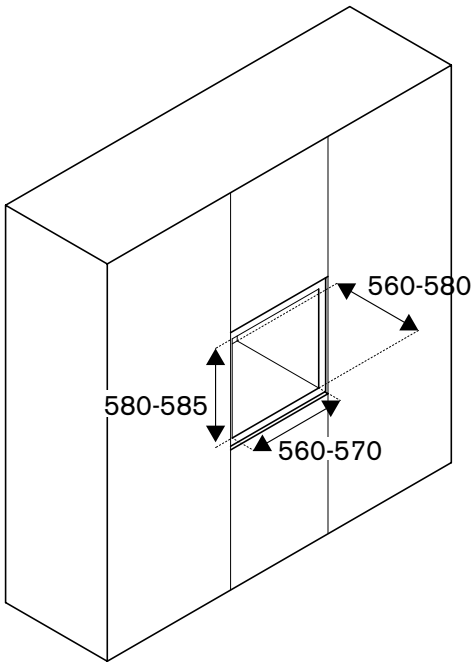
560-580
580-585
560-570