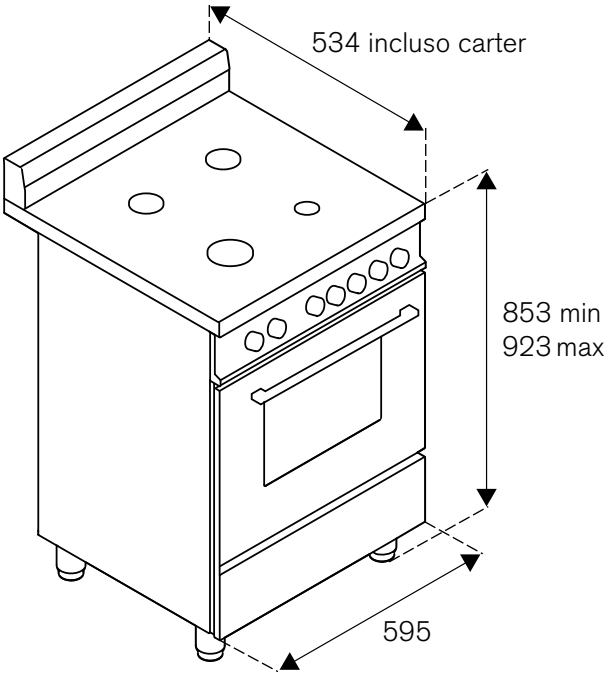
534 incluso carter
853 min
923 max
595

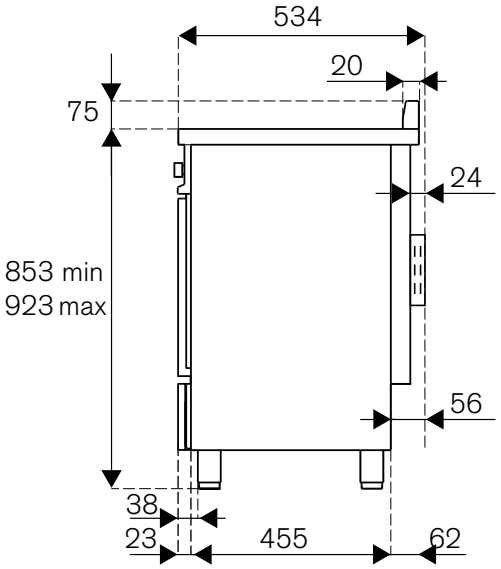
534
20
75
24
853 min
923 max
56
38
23
455
62

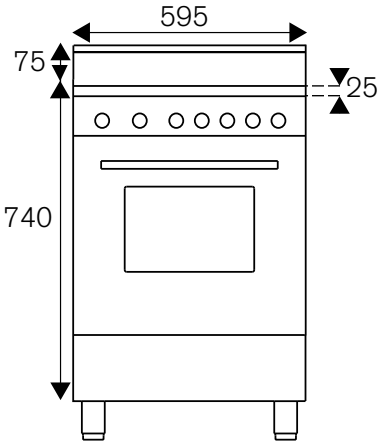
595
75
25
740

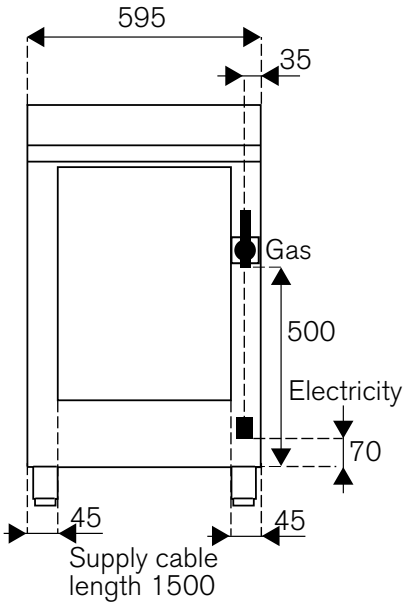
595
35
Gas
500
Electricity
70
45
45
Supply cable
length 1500

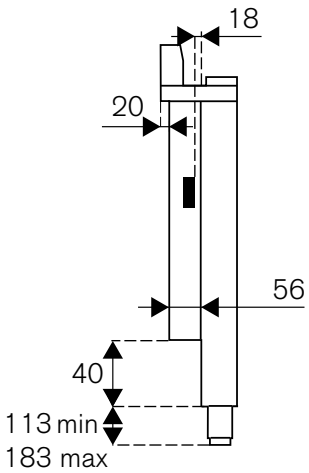
18
20
56
40
113 min
183 max